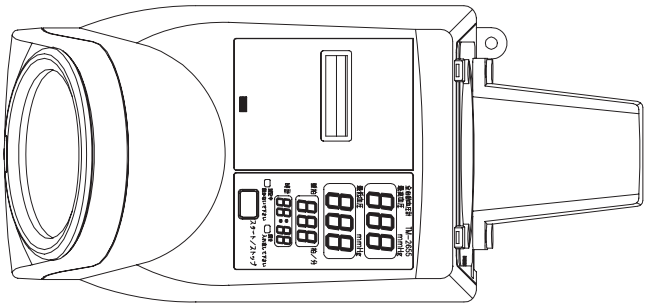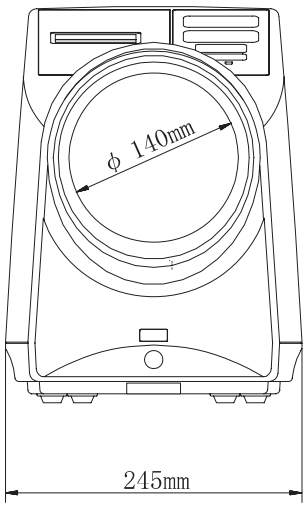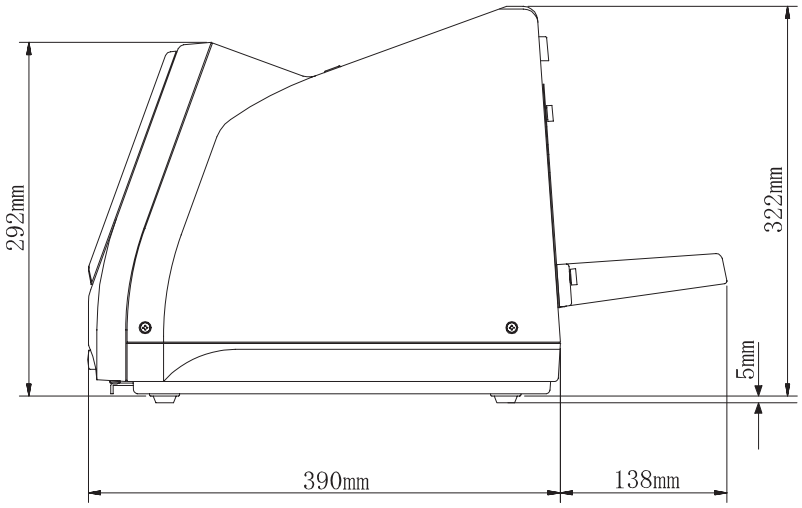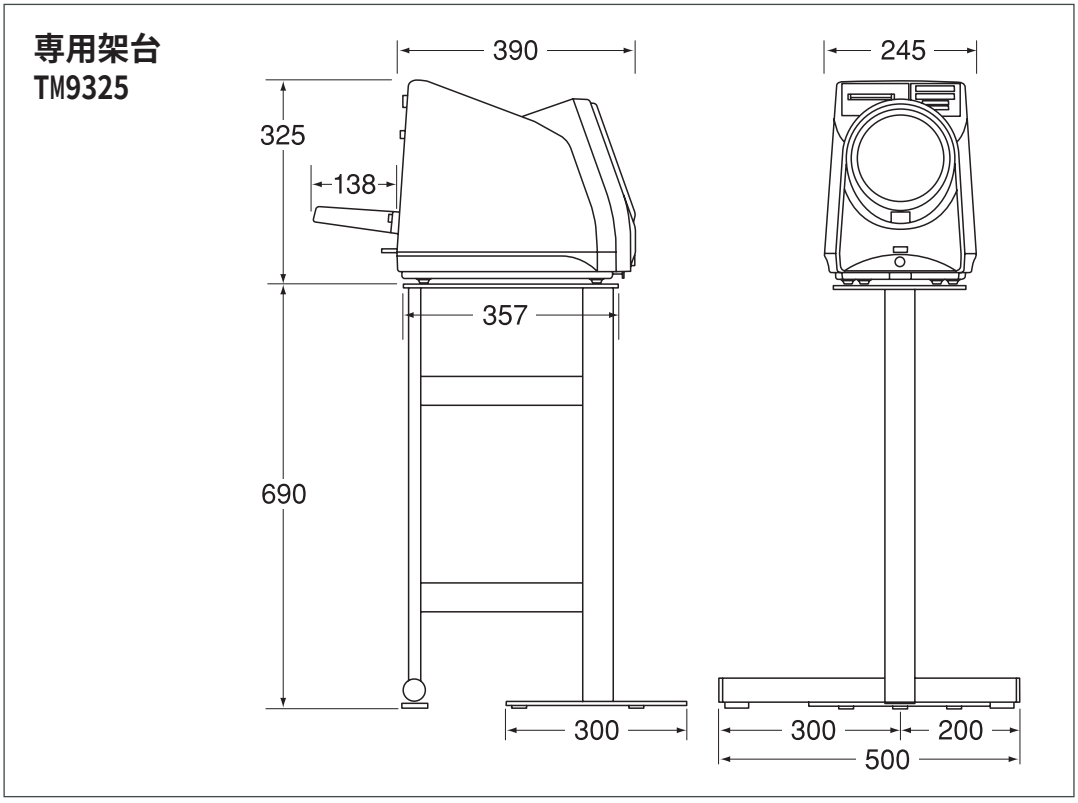全自動血圧計　TM-2655 / TM-2655P / TM-2655VP　外形寸法図