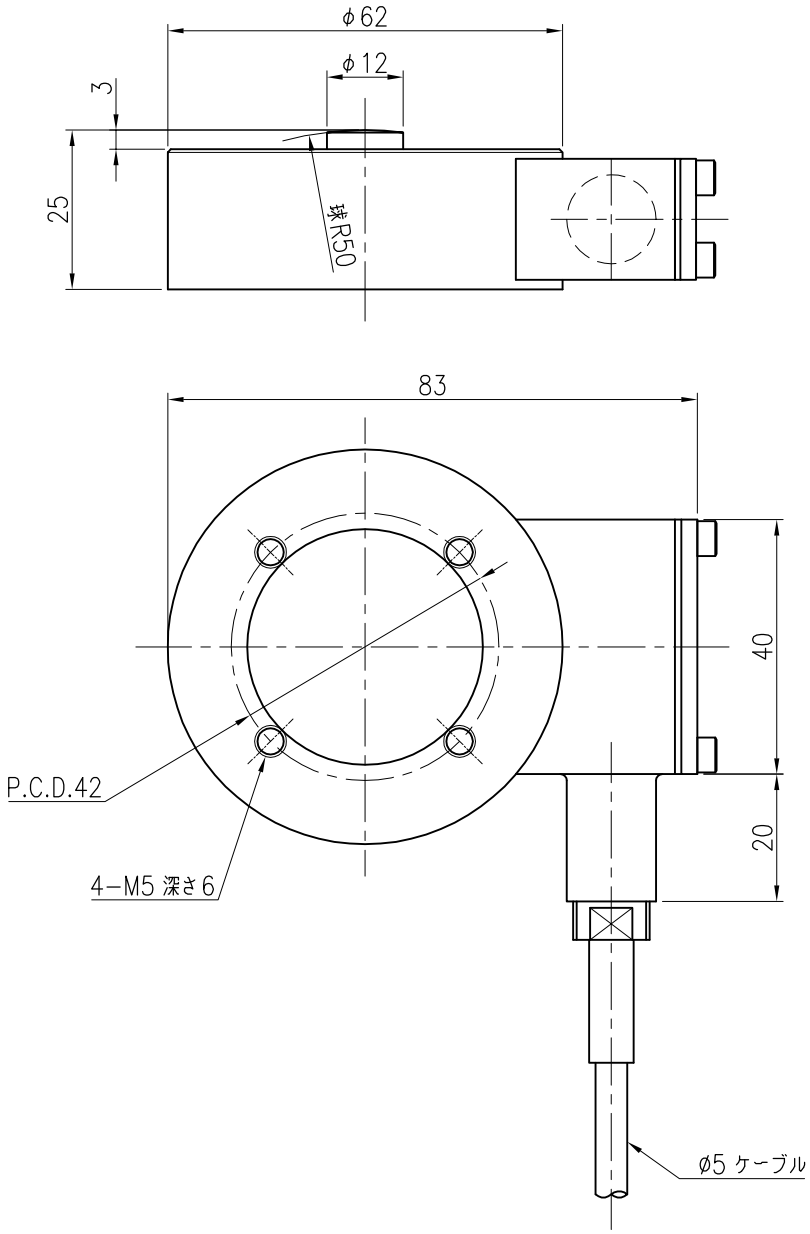
φ62
φ12
3
25
球R50
83
40
20
P.C.D.42
4−M5 深さ6
φ5 ケーブル