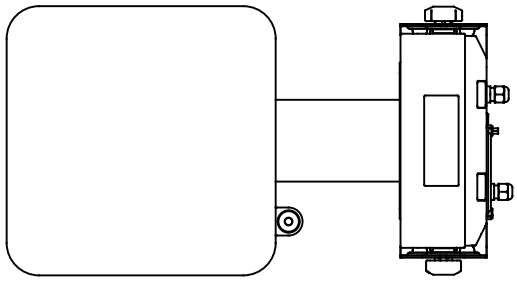

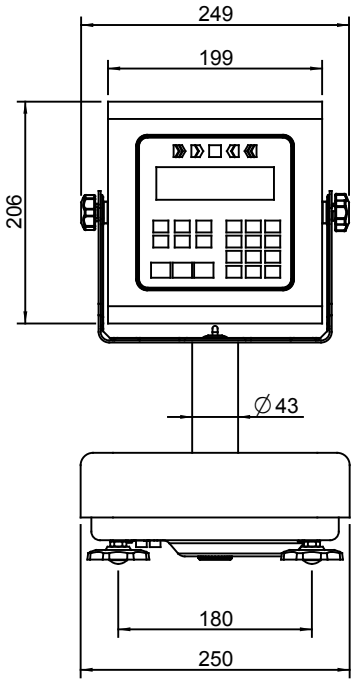
249
199
206
∅43
180
250

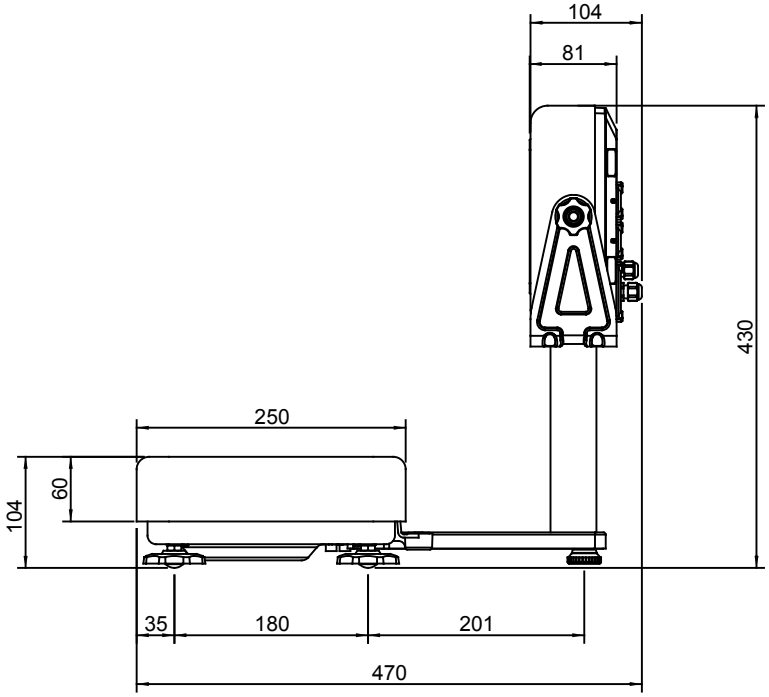
104
81
430
250
60
104
35
180
201
470