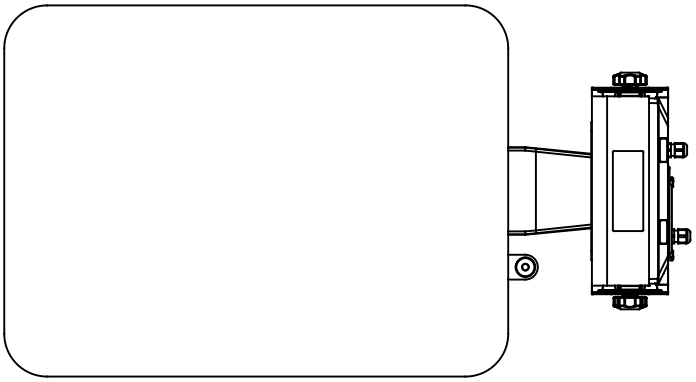

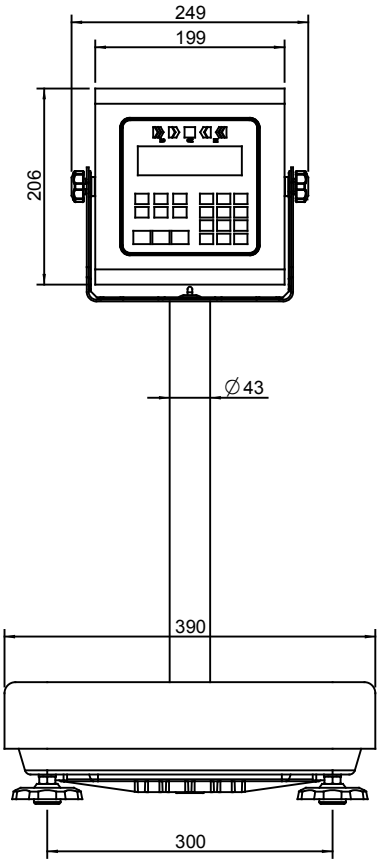
249
199
206
∅43
390
300

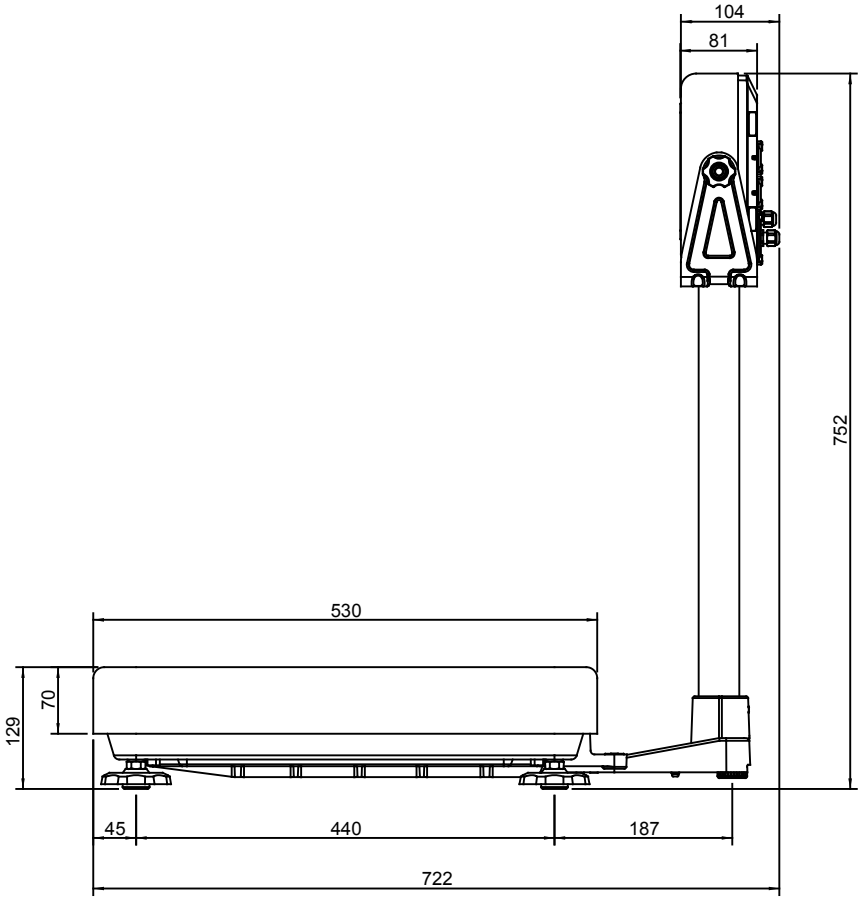
104
81
752
530
70
129
45
440
187
722