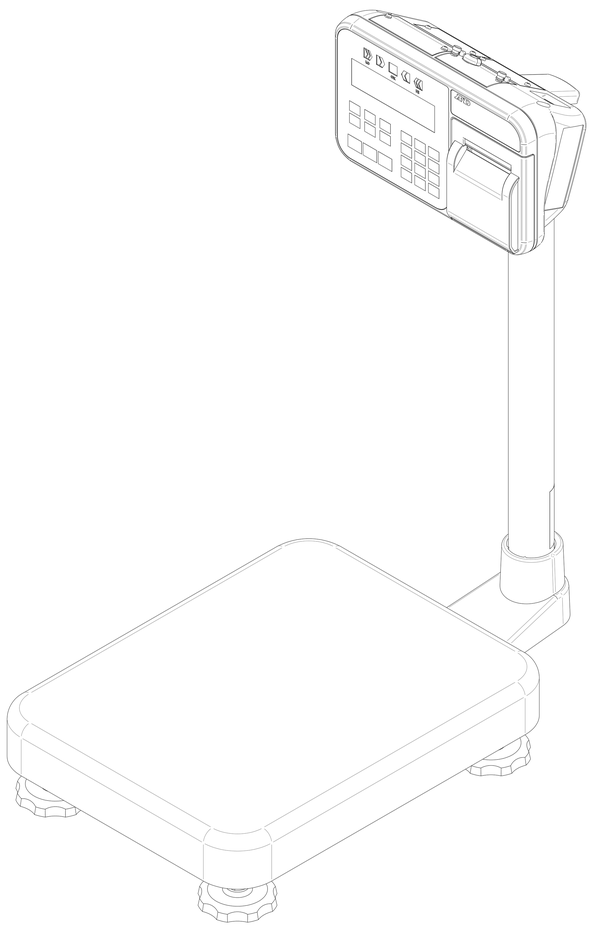

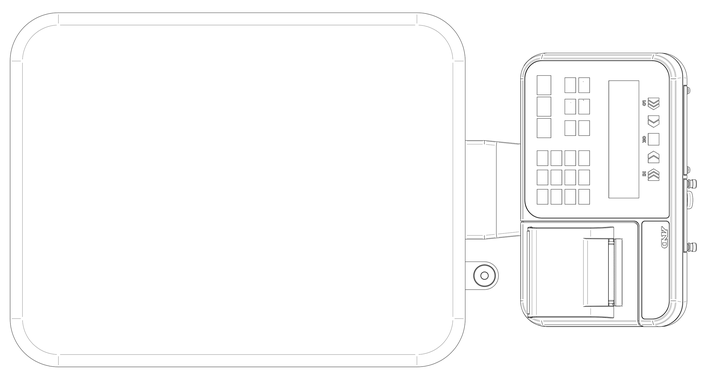

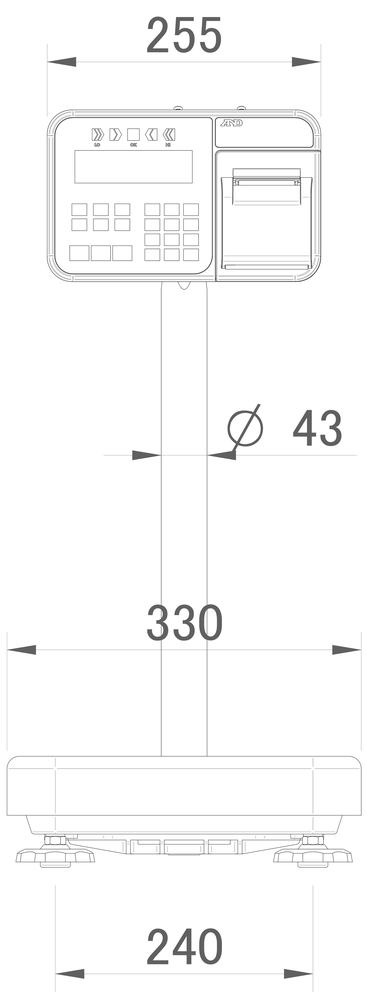
255
∅ 43
330
240

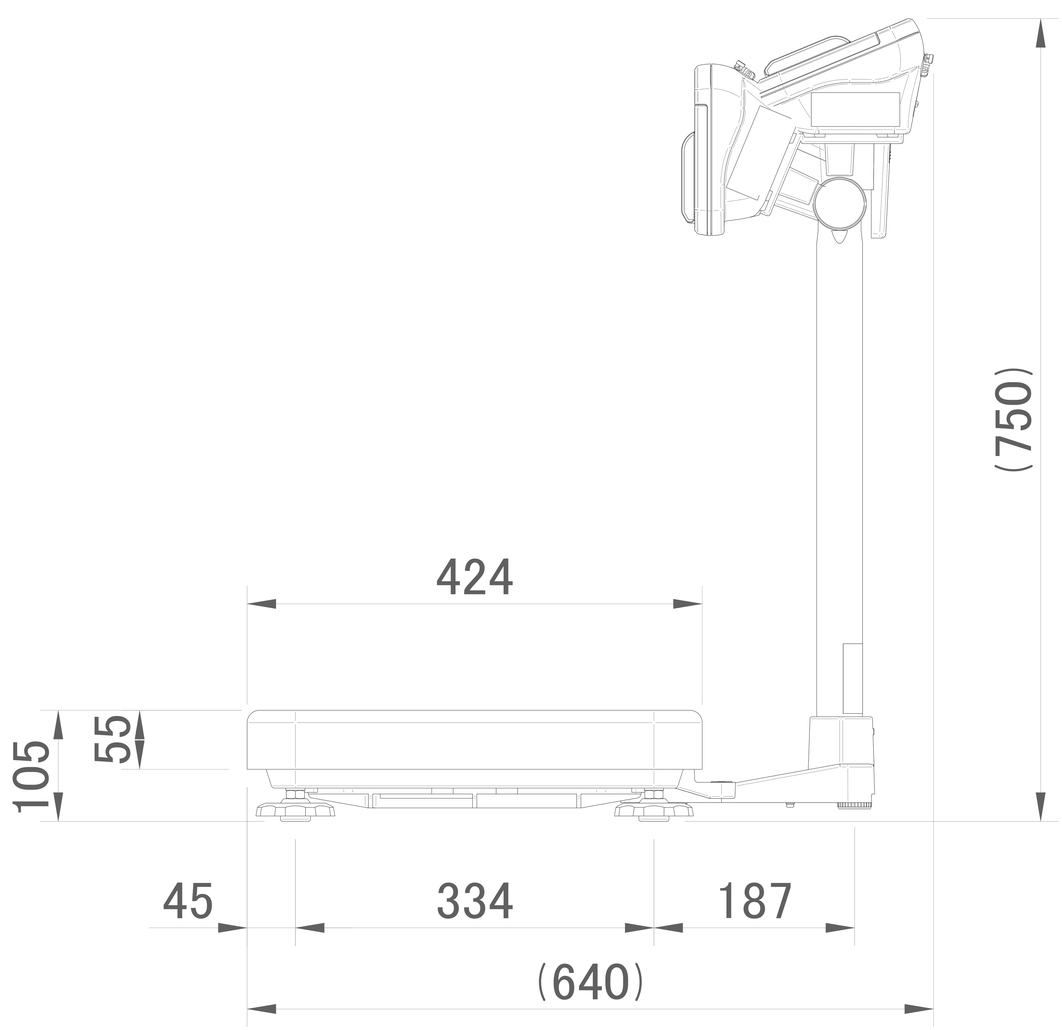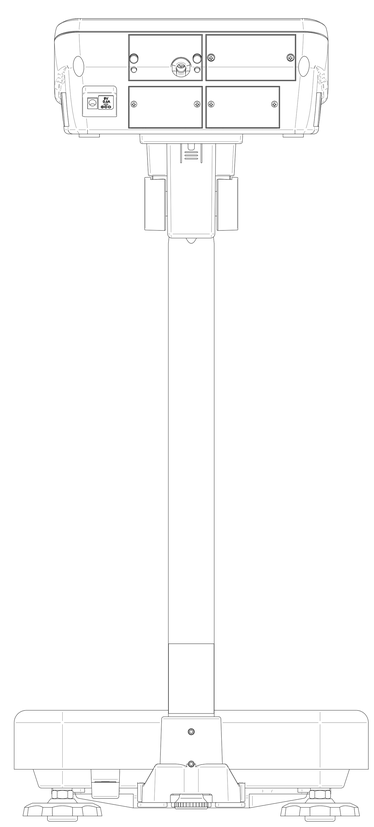
(750)
424
105
55
45
334
187
(640)