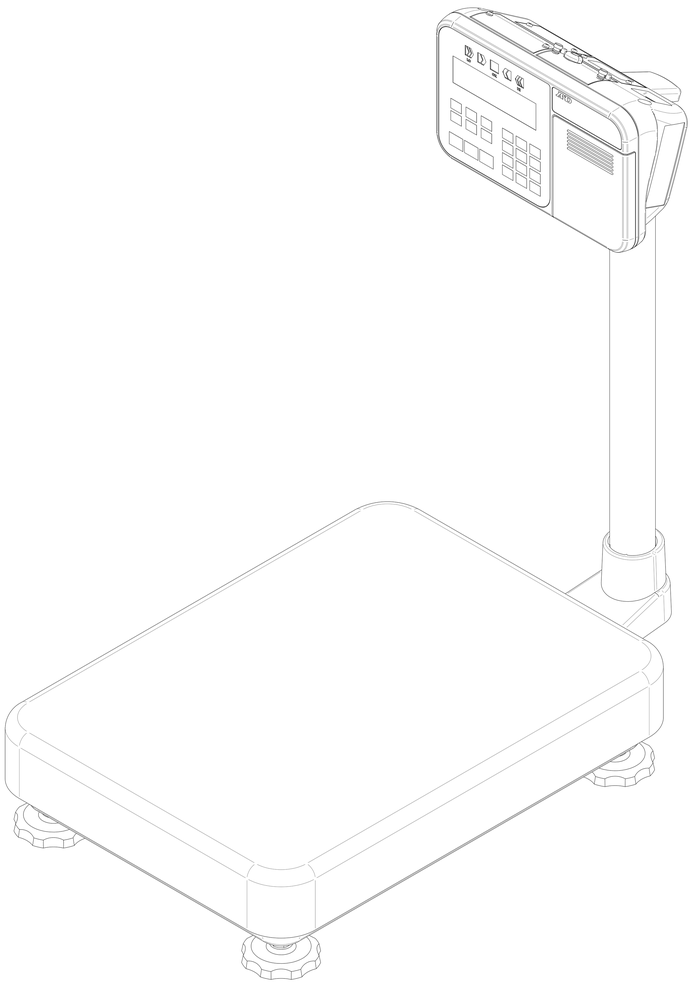

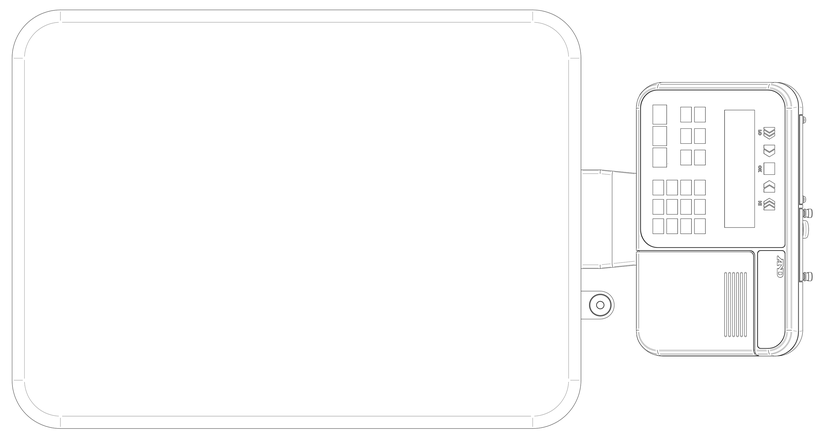

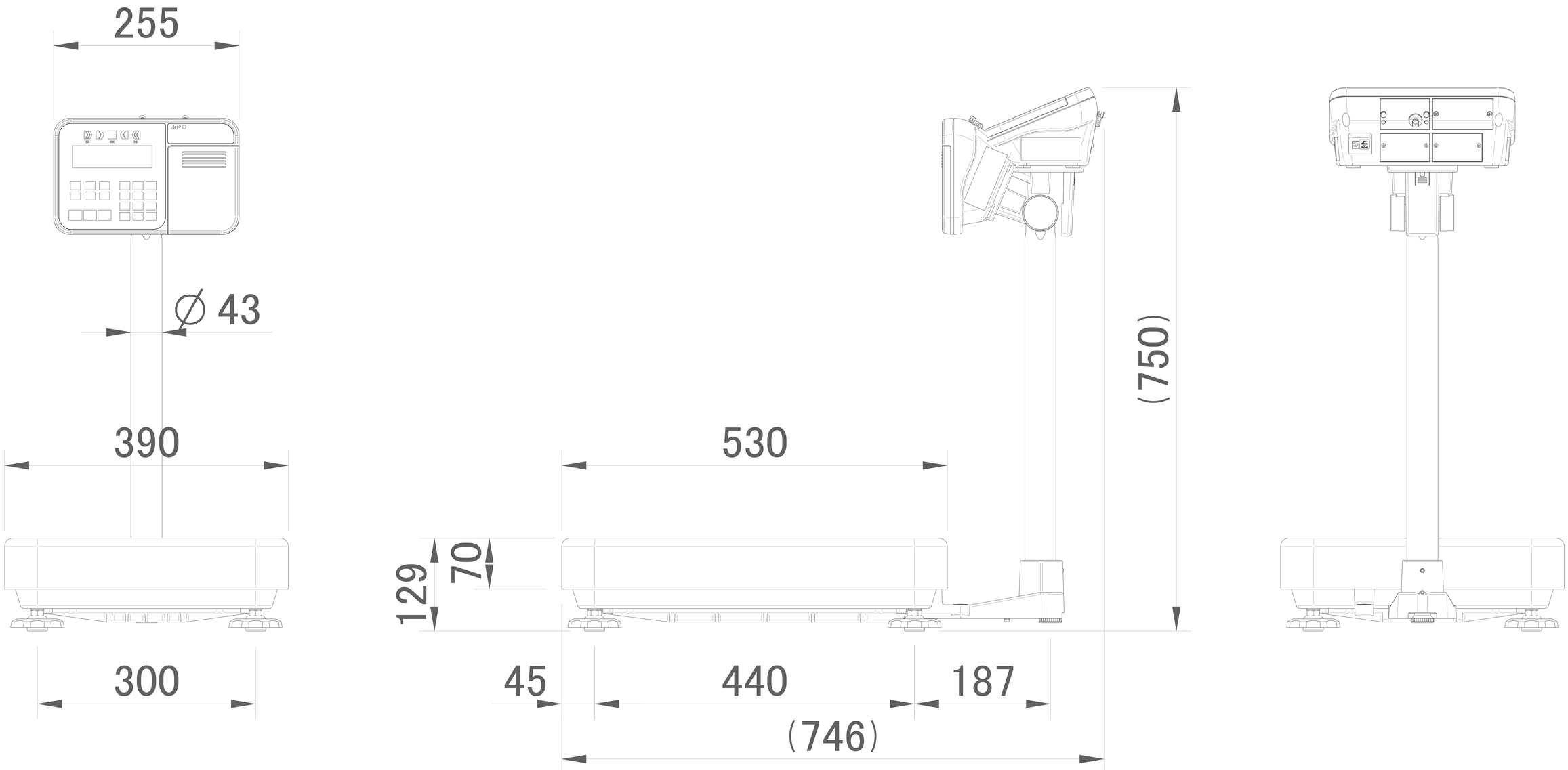
255
∅ 43
390
300
530
70
129
45
440
187
(746)
(750)