AX-TB278

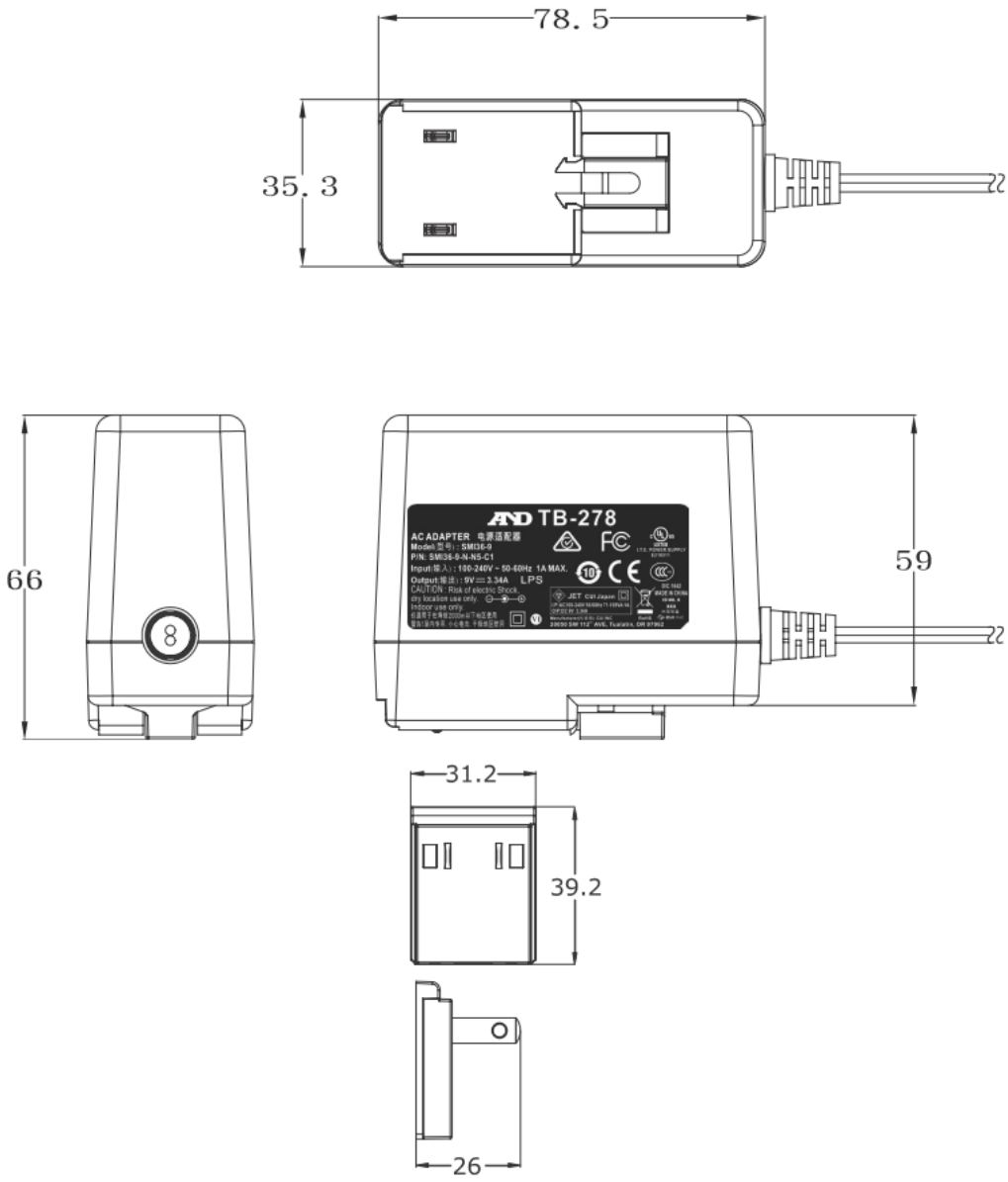

ケーブル長 約1.5m