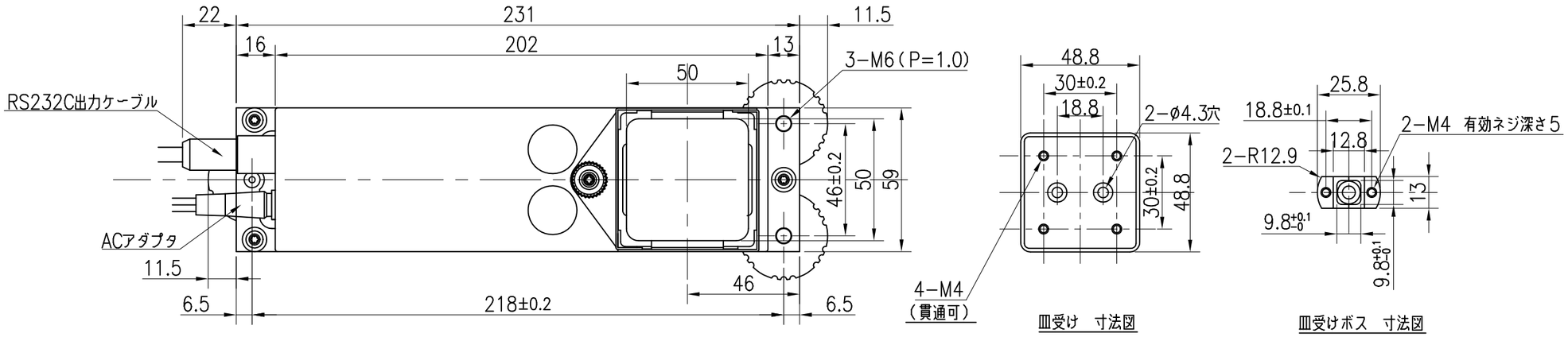

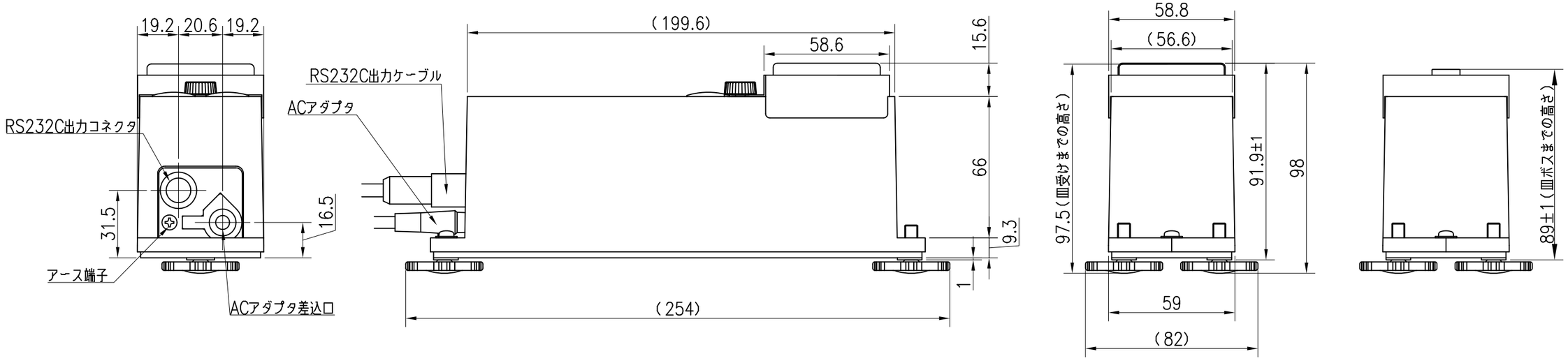

AD4212Cシリーズ