シングルポイントロードセル

LCB25シリーズ

A&D Weighing

- ➢急激な設置環境温度変化に強いロードセル
- ➢高性能小型ロードセル：長さ 70 mm
- ➢小型・軽量で組み込みやすい：本体質量 40 g
- ➢防塵防水規格 IP 65、四隅調整済み、引張・圧縮の両用 ：組み込みが簡単

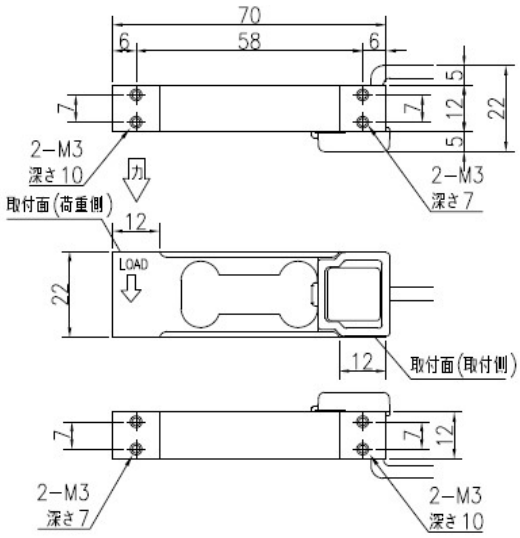

単位＝mm
自重（質量）：40g

ケーブル色　赤：電源＋　白：電源－　緑：出力＋　青：出力－　黄：シールド（ロードセル本体に接続）

■定格容量

型名	定格容量	たわみ量	固有振動数	許容モーメント
LCB25-G500	4.903 N(500 g)	0.14 mm	238Hz	0.12N・m
LCB25-K001	9.807 N(1 kg)	0.28 mm		0.23N・m
LCB25-K002	19.61 N(2 kg)		356Hz	0.46N・m
LCB25-K003	29.42 N(3 kg)		447Hz	0.69N・m

■仕様

内容	LCB25-G500	LCB25-K001, K002, K003
定格出力	1 mV/V ±10%	2 mV/V ±10 %
許容過負荷	300 % of R.C.	150 % of R.C.
限界過負荷	400 % of R.C.	200 % of R.C.
総合誤差	0.02 % of R.O.	
推奨印加電圧	DC5 V～25 V	
最大印加電圧	DC25 V	
零バランス	10 % of R.O.	
入力端子間抵抗	1.17k Ω ±100 Ω	
出力端子間抵抗	1k Ω ±10 Ω	
絶縁抵抗	2,000M Ω以上/DC5 0V	
温度補償範囲	−10 ℃～40 ℃	
零点の温度影響	0.023 % of R.O./10 ℃	
出力の温度影響	0.014 % of Load/10 ℃ Typ.	
ケーブル太さ／長さ	Φ3.5/40 cm	
積面サイズ	200×200 mm	
材質	アルミ	
防塵・防水	IP65	
質量	40 g	

■価格

型名	商品コード	JANコード	標準価格（税抜）
LCB25-G500	LCB25G500-JA	4981046199308	¥18,000
LCB25-K001	LCB25K001-JA	4981046199292	¥18,000
LCB25-K002	LCB25K002-JA	4981046199285	¥18,000
LCB25-K003	LCB25K003-JA	4981046199278	¥18,000

株式会社エー・アンド・デイ

本社〒170-0013 東京都豊島区東池袋3丁目23番14号
TEL.03-5391-6128（直）FAX.03-5391-6129
札幌出張所 TEL.011-251-2753（代）FAX.011-251-2759
仙台営業所 TEL.022-211-8051（代）FAX.022-211-8052
宇都宮営業所 TEL.028-610-0377（代）FAX.028-633-2166
東京北営業所 TEL.048-592-3111（代）FAX.048-592-3117
東京南営業所 TEL.045-476-5231（代）FAX.045-476-5232
静岡営業所 TEL.054-286-2880（代）FAX.054-286-2955
名古屋営業所 TEL.052-726-8760（代）FAX.052-726-8769
大阪営業所 TEL.06-7668-3900（代）FAX.06-7668-3901
広島営業所 TEL.082-233-0611（代）FAX.082-233-7058
福岡営業所 TEL.092-441-6715（代）FAX.092-411-2815

お客様相談センター 購入前相談窓口 通話料無料

ご購入前の仕様確認や機種選定のご相談は 0120-342-043

受付時間：月曜日～金曜日（※祝日、弊社休業日を除く 9：00～12：00／13：00～17：00）

⚠ 安全上のご注意：ご使用の際は、取扱説明書をよくお読みの上、正しくお使いください。

https://www.aandd.co.jp/

Windows、Windows Vista、Excel、Wordは米国およびその他の国における米国Microsoft Corporationの登録商標または商標です。

外観及び仕様は改良の為、お断りなく変更する場合があります。 ●本カタログの内容は2024年11月現在のものです。

※本カタログは事業者向けです。

＊LCB25-ADJT-00-AD4-24b000