トラックスケールインジケータ

AD-4352

タッチパネルタイプ12.1インチカラー液晶表示
JIS B7611-2：2009対応
音声ガイダンス機能搭載

トラックスケールインジケータ

AD-4352

タッチパネル

画面をタッチしていくだけですので容易に計量業務及び登録業務ができます。

キーボード(別売品)

テンキーボードで計量に必要なデータを入力し、 計量伝票の発行まで行うことができます。

音声ガイダンス

トラック乗車時、計量終了時、伝票発行時等々に音声で次の作業の案内をします。
音声ガイダンスは、項目ごとに男性の声、女性の声を選択できます。

ネットワークカメラ(別売品)

(バージョンアップにて対応予定)

イーサネットでネットワークカメラを接続できます。
台貫やトラックの状況や車番等をAD-4352のディスプレイに表示します。

プリンタ(別売品)

◆伝票発行プリンタ

・カード式(スリップ・プリンタ):AD-4352-30
　オリジナル1枚＋コピー4枚

・レーザープリンタ＊
　(バージョンアップにて対応予定)
　A4用紙に3枚分の伝票を印刷

◆レーザープリンタ＊

＊伝票発行用レーザープリンタ及び集計用レーザープリンタには、ブラザー工業株式会社製のレーザープリンタHL-5450DN(モノクロ)、HL-6180DW(モノクロ)、HL-4570CDWT(カラー)、HL-4570CDW(カラー)が使用可能です。
レーザープリンタは、USBもしくはイーサネットで接続します。

過積載防止機能

最大積載量を登録すれば、画面と音声で過積載をお知らせします。

計量業務のサポート

車番の入力方法は3種類あります

1 滞留車一覧表示から選択

画面右に滞留車の一覧表示が出ますので、該当する車をタッチします。
または、画面左のブルーになっているところをタッチし、画面に表示されたテンキーより数字入力することもできます。

使用用途に合わせ、
車番入力方法を
選択できます。

2 画面に表示されるキーボードから入力

車両が乗車すると画面にテンキーが表示され、テンキーからの車番入力を促します。

3 車番登録一覧表示から選択

画面右に車番登録一覧が出ますので、該当する車をタッチします。
または、画面左のブルーになっているところをタッチし、画面に表示されたテンキーより数字入力することもできます。

項目の入力方法は2種類あります

1 滞留車一覧表示から選択

画面右に一覧表示が出ますので、該当する名称をタッチします。
または、画面左のブルーになっているところをタッチし、画面に表示されたテンキーより数字でコード番号を入力することもできます。

2 画面に表示されるキーボードから入力

車番が入力されるとコード番号を入力するためのテンキーが表示されますので、コード番号を入力します。

メインメニュー

登録画面

集計画面

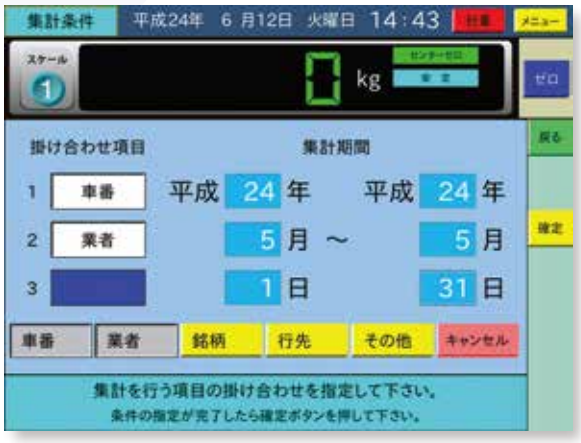

伝票書式設定

●任意の順番、 組み合わせで最大3項目の集計の表示や印字ができます。

●集計画面の表示でリアルタイムに入出荷量状況などのチェックが可能です。

●印字項目を画面上で簡単にレイアウト可能な書式作成機能。

●お手持ちの用紙やご希望のレイアウトをあらかじめご指定ください。

寸法図

単位：mm

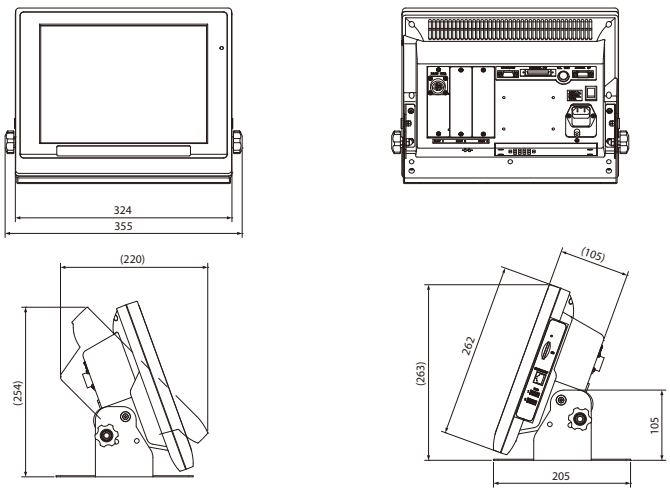

●改正計量法新技術基準JIS B7611-2:2009対応

周辺機器ネットワーク

SDカード

設定、登録、計量データ等、全てのデータのバックアップに使用します。
万一、　本体が壊れ設定等のデータが消失した場合でもバックアップした時点の状態に復元できます。
※定期的なバックアップをお勧めします。

USBメモリ(別売品)

登録データ(車番、名称、単価等)の書き込み、読み込みが行えます。
PCで編集したデータを本体に戻すことで、データの追加、更新ができます。

PCとダイレクト接続

(バージョンアップにて対応予定)

イーサネットで接続します。
登録データ等の追加更新がPCとAD-4352間で直接できます。

2台の台貫を接続可能

AD-4352増設ADボード(オプション) で2台の台貫の計量業務を本機(AD-4352) 1台で行うことができます。

AD-4352

■仕様

◆アナログ部
- 入力感度 ―― 0.5μV/目量
- 入力範囲 ―― 0.1mV～37mV
- ロードセル印加電圧 ―― DC5V±5%　120mA
- ロードセルドライブ能力 ―― 800Ω系ロードセル 最大18個
  300Ω系ロードセル 最大8個
- 最大表示分解能 ―― 10,000
- 内部分解能 ―― 約8,000,000
- 表示書き換え速度 ―― 約10回／秒

◆表示部
- 画面サイズ ―― 12.1インチ
- パネル種類 ―― TFT カラー液晶
- 解像度 ―― 800×600（SVGA）
- バックライト ―― LED
- 計量値表示部 ―― 5桁表示　文字寸法 23（H）×15（W）mm
- タッチパネル ―― 4線式抵抗膜方式

◆記憶媒体
- 内蔵フラッシュメモリ ―― 512MB　標準装備
- SDカード ―― 128MB　標準装備

◆インターフェイス
- USB2.0 ―― 2ch
- イーサネット(10BASE-T/100BASE-TX) ―― 1ch
- 伝票プリンタ用RS-232 ―― 1ch
- 外部周辺機器用RS-422/485 ―― 1ch
- 大型表示器用カレントループ出力 ―― 1ch
- コントロール入出力
  - 無電圧入力 ―― 7ch
  - トランジスタ出力 ―― 14ch
- オーディオ
  - 内蔵スピーカー ―― 1ch
- オプションスロット ―― 2スロット

◆メモリ
- 内蔵フラッシュメモリ
  - ・日計元帳件数 ―― 10000件
  - ・車番登録件数 ―― 4000件
  - ・項目名称登録件数 ―― 4000件×4
  - ・各補正登録件数 ―― 1000件×4（単価・水分・比重等）
  - ・滞留車件数 ―― 500件
- バックアップ用メモリ：SDカード

◆音声ガイド：標準装備

◆計量伝票印字部（オプション）
- ・伝票印字は外部専用プリンタを使用し、オプション設定となります。
- ・漢字 第一、第二水準対応です。
  - ●AD-4352-30：カード式スリップ・プリンタ
    ACアダプタ、AC電源ケーブル、接続ケーブル付属
    外形／質量：252（W）×266（D）×185（H）mm／約5kg　消費電力：約70VA

◆インターフェイス
- USB-1/2 ―― テンキー、USBメモリなど
- イーサネット ―― LAN、レーザープリンタなど
- RS-422/485 ―― 外部周辺機器
- コントロールI/O ―― 外部コントロール機器
- カレントループ出力 ―― 外部表示器
- 伝票プリンタ用I/F ―― 伝票プリンタ専用インターフェイス

◆一般仕様
- 電源電圧 ―― AC100V(50/60Hz)
- 消費電力 ―― 約30VA（本器のみフルオプションにて）
- 時計機能バックアップ電源 ―― コイン電池　データ保持期間 約10年
- 使用温度 ―― 0℃～40℃
- 使用湿度 ―― 85% R.H.以下（結露なきこと）
- 本体質量 ―― 約4.3kg（スタンド付フルオプションにて）
- 外形寸法 ―― 324（W）×105（D）×262（H）mm
- スタンド ―― 標準装備

■付属品

電源ケーブル×1
接地アダプタ×1
ロードセル入力用メタルコネクタ×1
RS-422/485用D-subコネクタ×1
カレントループ出力用DINコネクタ×1
コントロール入出力用FCNコネクタ×1
ヒューズ×1

■オプション

AD-4352-01……増設用ロードセル入力ボード
AD-4352-03……RS-232Cボード
AD-4352-09……カレントループ入力ボード
AD-4352-30……カード式スリップ・プリンタ
AD-4352-32……USBテンキーボード

■アクセサリー

インクリボン……カード式プリンタ：AX-ERC-31B-S（5本）
AX-パンチカード…18桁　AX-B43658A-S：50枚セット
集計・登録印字用白紙用紙
　カード式（単票）プリンタ：市販の白紙用紙(A4など）をお使いください。

株式会社エー・アンド・デイ
本　社　〒170-0013 東京都豊島区東池袋3丁目23番14号
TEL.03-5391-6126㈹ FAX.03-5391-6129

■札幌出張所	TEL.011-251-2753㈹	FAX.011-251-2759
■仙台出張所	TEL.022-211-8051㈹	FAX.022-211-8052
■東京営業課	TEL.03-5391-6128㈹	FAX.03-5391-6129
■東京北営業所	TEL.048-592-3111㈹	FAX.048-592-3117
■東京南営業所	TEL.045-476-5231㈹	FAX.045-476-5232
■静岡出張所	TEL.054-286-2880㈹	FAX.054-286-2955
■名古屋営業所	TEL.052-726-8760㈹	FAX.052-726-8769
■大阪営業所	TEL.06-4805-1200㈹	FAX.06-4805-1201
■広島営業所	TEL.082-233-0611㈹	FAX.082-233-7058
■福岡営業所	TEL.092-441-6715㈹	FAX.092-411-2815

http://www.aandd.co.jp

安全上のご注意　●ご使用の際は、取扱説明書をよくお読みの上、正しくお使いください。

※外観及び仕様は改良のため、お断りなく変更することがあります。

●カタログの内容は2024年8月現在のものです。　＊AD4352-ADJC-01-AD1-248000