AD-4405-10 パネルマウントキット取付手順

構成

AD-4405-10 は、AD-4405 用パネルマウントキットで、以下のもので構成されています。

- 端子台付リアパネル　　1
- パネル取付金具：パネルプレート　　1
  　　インジケータホルダ　　1
- 取付ネジ（M4×8）：A　　2
  　　B　　4

リアパネル交換

以下の手順で、標準装備のリアパネルと端子台付リアパネルを交換してください。

1 AD-4405 本体のリアパネルを、ネジC、Dをゆるめて外します。
このとき、パネル裏側にあるアースケーブルも外します。

2 本体基板から、リアパネルのケーブルを外します。

3 端子台付リアパネルのネジＥウラ側のナットを外し、1 で外したアースケーブルをつけかえます。

4 端子台付リアパネルのケーブルを本体基板「Ｊ１」に接続します。

5 端子台付リアパネルを、ネジC、Dにて固定します。

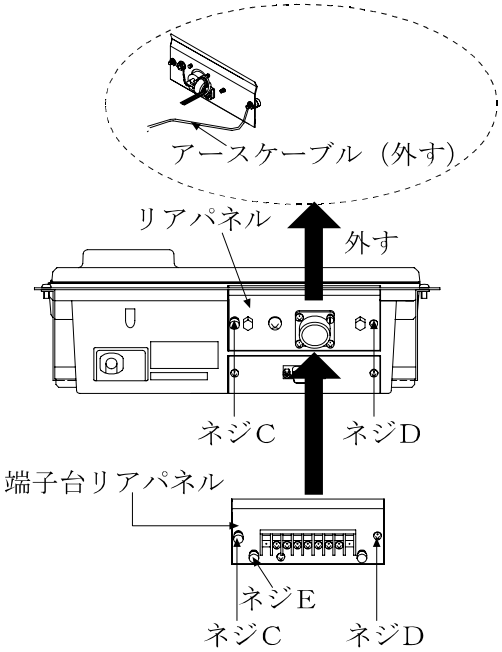

パネルマウント取付手順

1 AD-4405 本体にインジケータホルダをネジA（M４×８）にて固定します。

2 パネルプレートとインジケータホルダの付いた本体をネジB（M４×８）にて固定します。

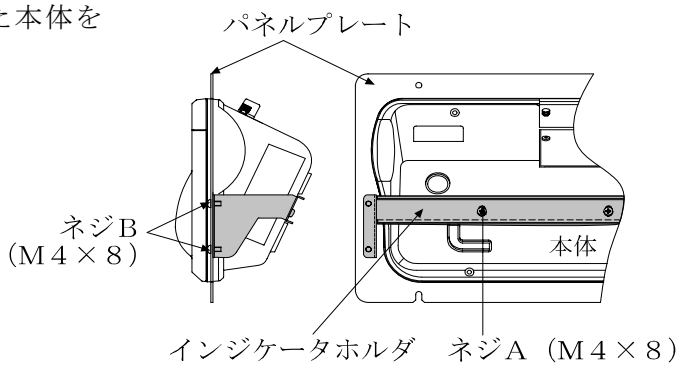

外形寸法図

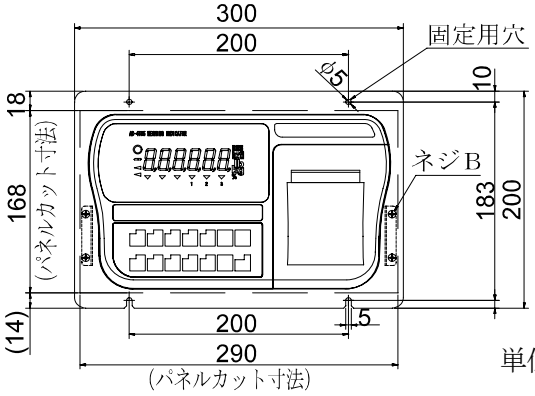

単位：mm

WM+PD4000949

株式会社エー・アンド・デイ
本社　〒170-0013 東京都豊島区東池袋 3-23-14
ダイバツ・ニッセイ池袋ビル